100 YEARS
LIMITED EDITION

ClassiCon

Classic Contemporary Design

Adjustable Table E1027
in Nickel

Eileen Gray, 1927
Authorised by The World Licence Holder
Aram Designs Ltd, London



Alles begann mit einer Überzeugung: Möbel sollten sich dem Leben anpassen. 1927 entwarf Eileen Gray für ihre Villa E-1027 an der Côte d'Azur einen Tisch für ihre Schwester, die gerne im Bett frühstückte, und schrieb damit Designgeschichte. Mit seiner unverwechselbaren Form, den ausgewogenen Proportionen und seiner Vielseitigkeit wurde der höhenverstellbare Tisch zu einer der bekanntesten Designikonen des 20. Jahrhunderts. Bis heute ist er Sinnbild für flexibles Wohnen.

Seinen Namen verdankt der Designklassiker der Villa E-1027, die Eileen Gray für sich und ihren Partner Jean Badovici entwarf. Der Name ist ein verschlüsseltes Zusammenspiel ihrer Initialen: E steht für Eileen, 10 für Jean (J ist der zehnte Buchstabe des Alphabets), 2 für Badovici und 7 für Gray.

Zum 100-jährigen Jubiläum erscheint der Designklassiker in der vernickelten Ausführung des Originals von 1927. Die Edition ist auf 1.027 Stück limitiert, jedes mit Echtheitszertifikat.

It all began with a conviction: furniture should adapt to life. In 1927, Eileen Gray designed a table for her sister, who loved having breakfast in bed, at her Villa E-1027 on the Côte d'Azur, and made design history. With its distinctive form, balanced proportions and versatility, the height-adjustable table became one of the most celebrated design icons of the 20th century. To this day, it remains a symbol of flexible living.

The design classic takes its name from Villa E-1027, which Eileen Gray designed for herself and her partner Jean Badovici. The name is a code combining their initials: E stands for Eileen, 10 for Jean (J is the tenth letter of the alphabet), 2 for Badovici and 7 for Gray.

To mark its 100th anniversary, the design classic is presented in the nickel-plated finish of the 1927 original. The edition is limited to 1,027 pieces, each with a certificate of authenticity.

100 YEARS
LIMITED EDITION

Adjustable Table E1027
in Nickel

Eileen Gray, 1927
Authorised by The World Licence Holder
Aram Designs Ltd, London

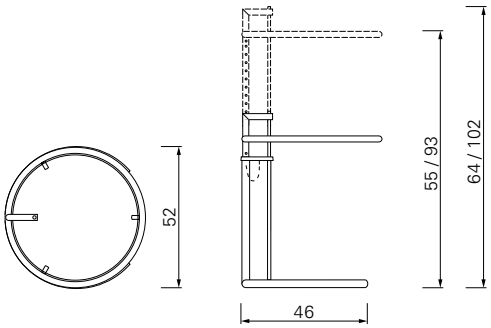

Limitierte Edition auf 1027 Stück.
Fortlaufend nummerierte Jubiläumsprägung rückseitig im Gestell. Gestell höhenverstellbar, aus vernickeltem Stahlrohr. Tischplatte aus Parsolglas grau.

Limited Edition of 1027 pieces. Consecutively numbered anniversary embossing on the back of the frame. Height-adjustable frame made of nickel-plated tubular steel. Tabletop made of grey Parsol glass.







Fortlaufend nummerierte Jubiläumsprägung
Consecutively numbered anniversary embossing

Eileen Gray



TUBE LIGHT 1927



WENDINGEN RUG 1926-1935



BIBENDUM ARMCHAIR 1926
100 YEARS LIMITED EDITION
in Nickel



DAY BED 1925